Rexroth

Typenschlüssel : Bediengerät

BTA15.1

Maschinen-Steuertafel

INN 48.11-15-01
2001-06-28

Kurztext-Spalte →	1	2	3	4	5	6	7	8	9	10	11	12	13	14	15	16	17	18	19	20	21	22	23	24	25	26	27	28	29	30	31	32	33	34	35	36	37	38	39	40
Beispiel:	B	T	A	1	5	.	1	-	N	C	-	D	B	-	B	S																								

1. Produkt
1.1 BTA . . . . . = BTA

2. Baureihe
2.1 15 . . . . . = 15

3. Ausführung
3.1 1 . . . . . = 1

4. Konfiguration (1)
wird von Rexroth Indramat festgelegt
und dokumentiert.
4.1 NC-DB. . . . . = NC-DB
(Spalte: 9…10 = Modulplatz 1
12…13 = Modulplatz 2)

5. Kommunikationsbus
5.1 INTERBUS-S / BT-BUS . . . . . = BS

Bemerkung:
(1) Art und Ausführung von Modulplatz 1 --> siehe INN 48.11 - Beiblatt 1 "Module für Maschinen-Steuertafel"

Bildbeispiel: BTA15.1

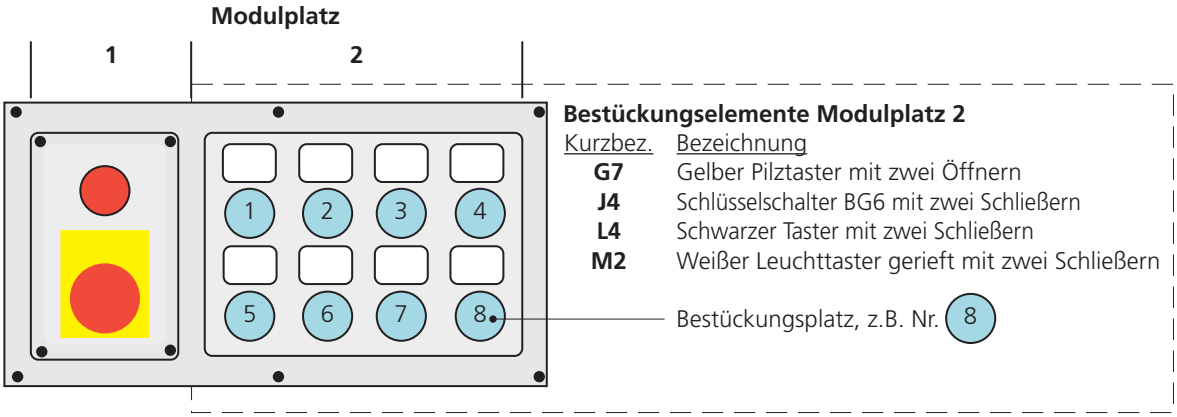

Konfiguration Typenschlüssel Spalte 12...13	Bestückungsplatz							
	1	2	3	4	5	6	7	8
DB	M2	M2	M2	J4	L4	L4	L4	G7

"Schutzvermerk DIN 34 beachten" - "Copyright reserved"

Rexroth Indramat GmbH
Bgm.-Dr.-Nebel-Straße 2 • D-97816 Lohr a. Main
Telefon (0 93 52) 40-0 • Telefax (0 93 52) 40-48 85

geändert: BRC/NOR, Weißbeck
geprüft: BRC/NOR, Ehm
erstellt in: FreeHand 9.0

Rexroth Indramat

Daten- oder Maßangaben dienen nur der unverbindlichen Information über grundsätzliche Produktmerkmale !

Dok: INN-48-11-T15-01-M03-BTA.fh9

Rexroth

Type code : User terminal

BTA15.1

Machine control board

INN 48.11-15-01
2001-06-28

Abbrev. Column →	1	2	3	4	5	6	7	8	9	10	1	2	3	4	5	6	7	8	9	20	1	2	3	4	5	6	7	8	9	30	1	2	3	4	5	6	7	8	9	40
Example:	B	T	A	1	5	.	1	-	N	C	-	D	B	-	B	S																								

1. Product
1.1 BTA . . . . . = BTA

2. Line
2.1 15 . . . . . = 15

3. Design
3.1 1 . . . . . = 1

4. Configuration (1)
determined and documented by Rexroth Indramat.
4.1 NC-DB . . . . . = NC-DB
(Columns: 9 to 10 = Module slot 1
12 to 13 = Module slot 2)

5. Communications bus
5.1 INTERBUS-S / BT-BUS . . . . . = BS

Note:
(1) Type and design of module slot 1 --> see INN 48.11, Attachment 1, "Modules for machine control board"

Illustration example: BTA15.1

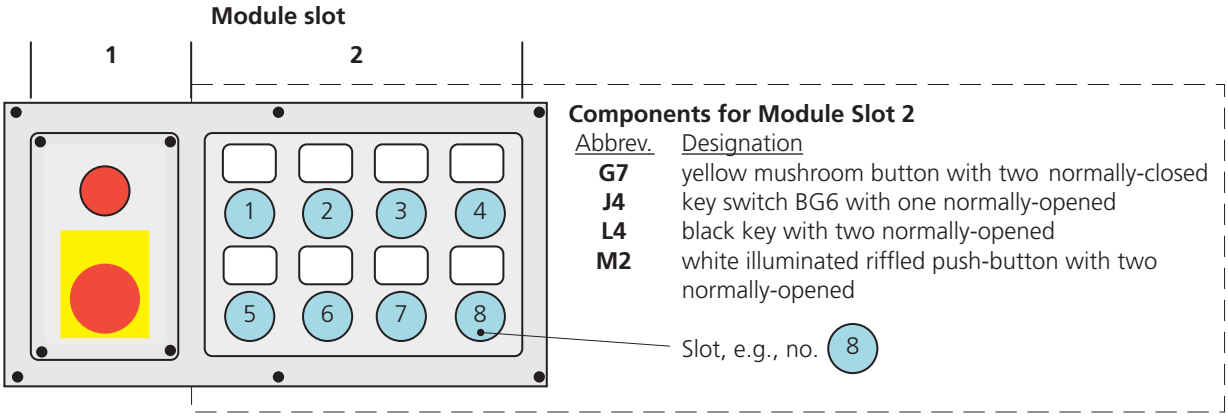

Configuration Type code Columns 12 to 13	Component slot							
	1	2	3	4	5	6	7	8
DB	M2	M2	M2	J4	L4	L4	L4	G7

"Schutzvermerk DIN 34 beachten" - "Copyright reserved"

Rexroth Indramat GmbH
Bgm.-Dr.-Nebel-Straße 2 • D-97816 Lohr a. Main
Telephone (0 93 52) 40-0 • Telefax (0 93 52) 40-48 85

revised: BRC/NOR, Weißbeck
proved: BRC/NOR, Ehm
draw up in: FreeHand 9.0

Rexroth Indramat

Data and dimensions serve to inform about product characteristics and are not binding !

Doc: INN-48-11-T15-01-M03-BTA.fh9